mitsuken

≪ せん断力に強い デッキインサート ≫

（ミリネジサイズ）ＢＲ６ ボルト タイプ ［ 雄ネジ ］ インサート（ ベアー ）

鋼材　デッキ下直接固定用インサート

シャッター用金物直接固定デッキインサート

設備・電気用架台・ALC用下地金物デッキ下直接固定 etc.

■SBR6

種類：スチールメッキ・ドブ・ステンレス　〔受注対応品〕

- 安全・信頼の **規格構造材料（ＪＩＳＢ１１８０）六角ボルト** をインサートとして直接埋設させています。
- インサート本体と吊りボルトが一体になりました。**〔受注対応品〕**
- 従来のデッキインサートの弱点（せん断力）を解消します。
- 吊りボルトのインサートへのねじ込み不足の解消に。
- アングルなどをデッキプレートにピタリと取付けられます。

■寸法図

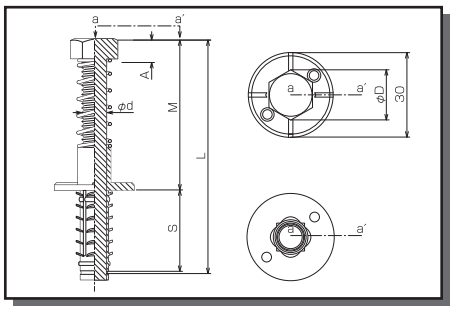

- 防振金具、振れ止め金具に。
- ふところの浅いところに。
- デッキプレートの剥離防止用に使用できます。
- プラスチック・ワッシャーにより、デッキ上からの識別ができます。
- 埋設長さをスライドさせると、有効ねじの長さを調節できます。（※調節幅打ち合せの上）

※ カラー　赤・黄・緑・青

	品　番	梱包数	ねじ径	埋設M	頭径D	胴径d	金具全長L	頭厚A	ドリル径・㎜	デッキ下出長さ
★	スプリング SBR6−1260	200	M12	60	21.9	12	108	8	φ16	48
	スプリング SBR6−1680	100	M16	80	27	16	130	10	φ22	50
	スプリング SBR6−20125	100	M20	125	34	20	183	13	φ25	58
★	スプリング SBR6−22150	100	M22	150	36	22	214	14	φ28	64

■施工手順

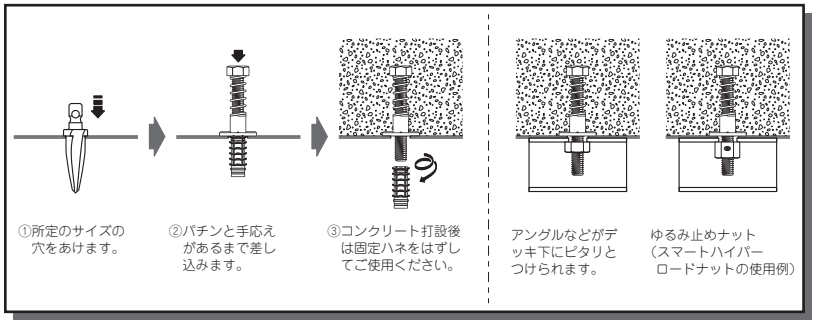

＜ 施工手順 ＞

※ 埋設長さが高い為、インサート転倒防止を考慮し、配筋後の本体セットをお願い致します。

※ ★印は、スプリンターMS形状となります。

※ 仕様変更により製品の外観が多少変更になっている場合がありますが、機能的に大きな変更のない場合は旧仕様品の写真を仕様している場合もあります。

※ スマートハイパーロードナット等ゆるみ止めナット使用可能（スチールメッキ・ステンレス）（取扱商品として販売してます）

■材質表

本体部分材質	樹脂部分材質
SWRM	硬質ポリエチレン

ご注意

生コン打設時に押されて傾く可能性がある為、結束線などで固定して下さい。**（サイズ M20,M22）**

長期許容引抜力 （日本建築学会アンカーボルト～ FC=24／算出）			金具長期許容計算値（単位=kgf）		端あきの距離
			引張	せん断	
スプリング　SBR6-1260	埋設 60	6111N （623）	13499N （1376）	7800N （795）	62.95 ㎜ 以上
スプリング　SBR6-1680	埋設 80	10798N （1101）	24350N （2482）	17046N （1738）	84.5 ㎜ 以上
スプリング　SBR6-20125	埋設 125	26005N （2651）	39200N （3997）	22600N （2304）	129 ㎜ 以上
スプリング　SBR6-22150	埋設 150	36713N （3743）	46995N （4792）	32896N （3354）	153 ㎜ 以上

※上記金具長期許容計算値、せん断の値は デッキプレート下に、ピタリと鋼材を固定した条件でのものです。

お問い合わせは…

株式会社 ミツケン コーポレーション

本　社：〒135-0052東京都江東区潮見1丁目10番6号
Tel.03（5606）3351　Fax.03（5606）3352
営業所：東　京・大　阪 ／ 商品センター：茨　城

http://www.mitsuken.co.jp